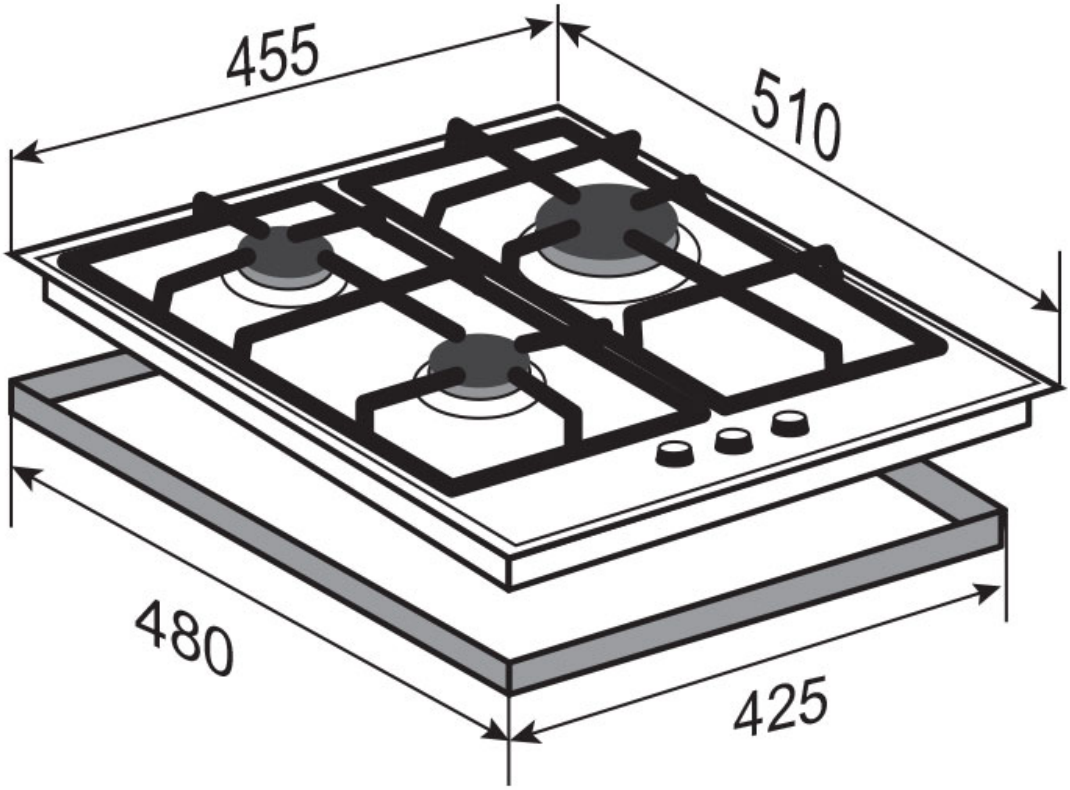
455
510
480
425